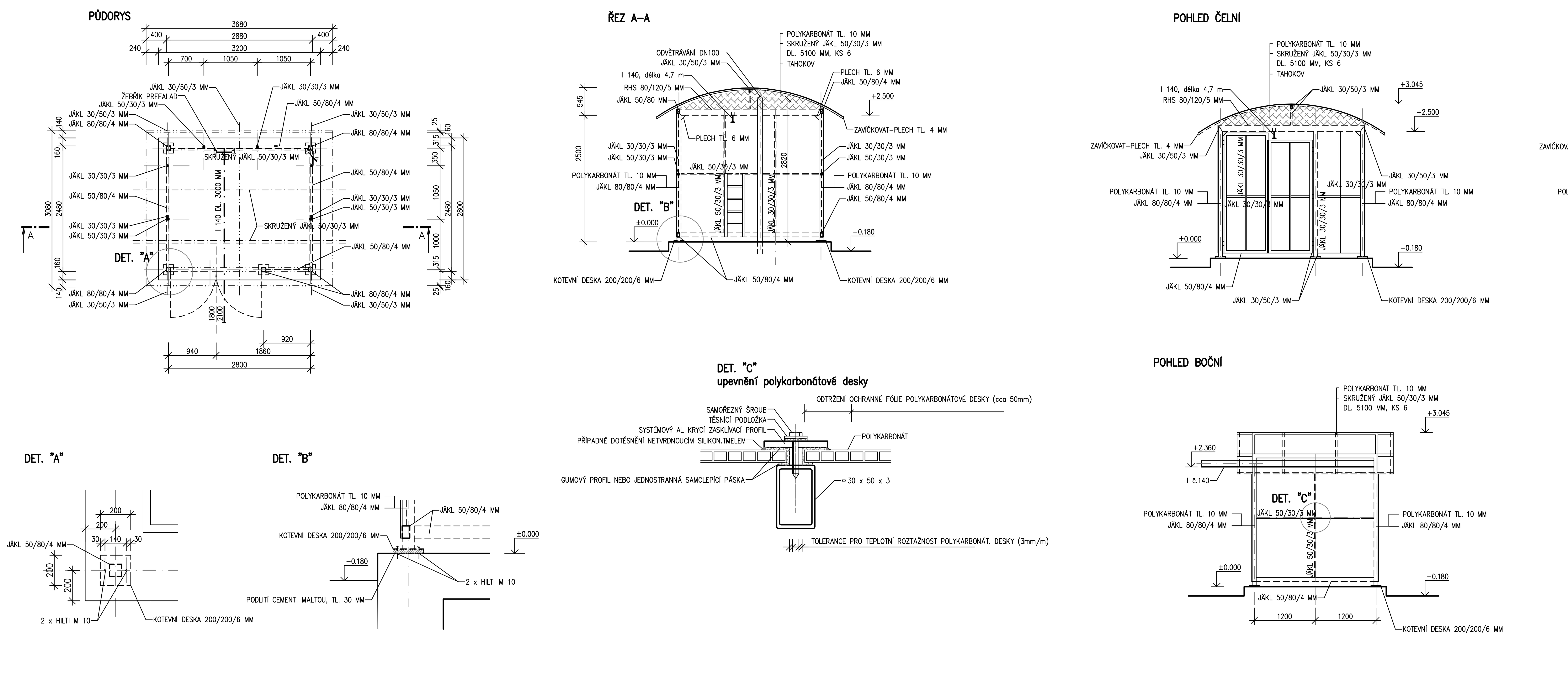

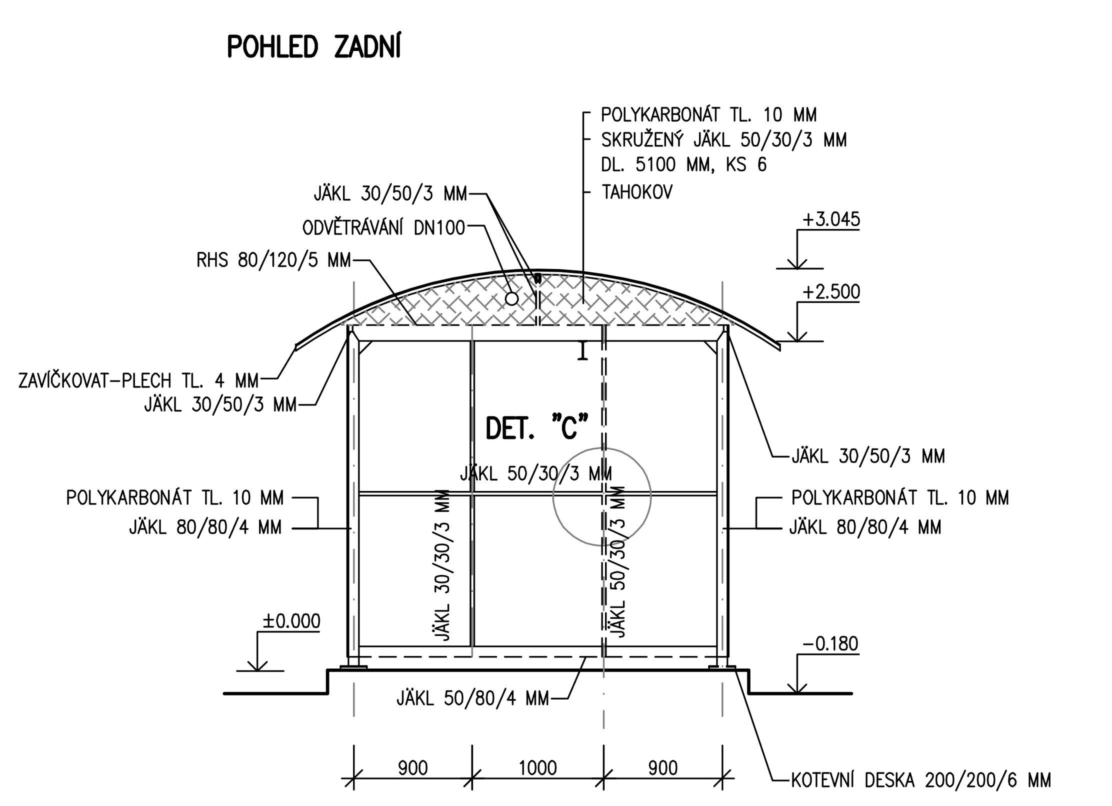

SPECIFIKACE – 1 ks

OCEL	650,5 KG
KOTEVNÍ PRVKY	12 KG
POLYKARBONÁT TL. 10 MM	39,50 M^2

POVRCHOVÉ ÚPRAVY

OTRYSKÁNÍ + 2 x ZINKOVÝ NÁTĚR + 2 x VRCHNÍ NÁTĚR

NADZEMNÍ ČÁST PRO ČS1 – ČS3 = 3 ks

ZODP. PROJEKTANT	VYPRACOVAL	KRESLIL	KONTROLOVAL	RECHTIK PROJEKT VODOHOSPODÁŘSKÉ STAVBY
Ing. J.RECHTIK	Ing. J.RECHTIK			

OBJEDNATEL: Město Bohumín

NÁZEV: **KANALIZACE PUDLOV - LOKALITA NA LOUKÁCH, BOHUMÍN**

ČÁST: **SO 03.1 - ČERPACÍ STANICE - STROJNÍ A STAVEBNÍ ČÁST**

OBSAH: **NADZEMNÍ ČÁST ČERPACÍ STANICE**

DATUM	08/2007
STUPEŇ	DSP,DR
ČÍS. ZAKÁZKY	44/2006
POČET FORMÁTŮ	4 x A4
MĚŘÍTKO	1 : 50
ARCHIVNÍ ČÍSLO	Č.V.
44/2006/03.1	7.

RECHTIK – PROJEKT, Hornopolní 12, 702 00 Ostrava, tel.596 618 468, fax.596 618 468, e-mail. jorechtik@volny.cz