"Z" ZÁMEČNICKÉ VÝROBKY

OZN.	SCHÉMA	POPIS	byt.dům Vrchlic. 912-914	byt.dům Vrchlic. 918-920	Σ
		celkem kusů	18 ks	18 ks	36 ks
		celkem kg	982,8 kg	982,8 kg	1965,6 kg

ZÁBRADLÍ FRANCOUZSKÝCH OKEN, VČ. SUŠÁKŮ PRÁDLA

1/Z

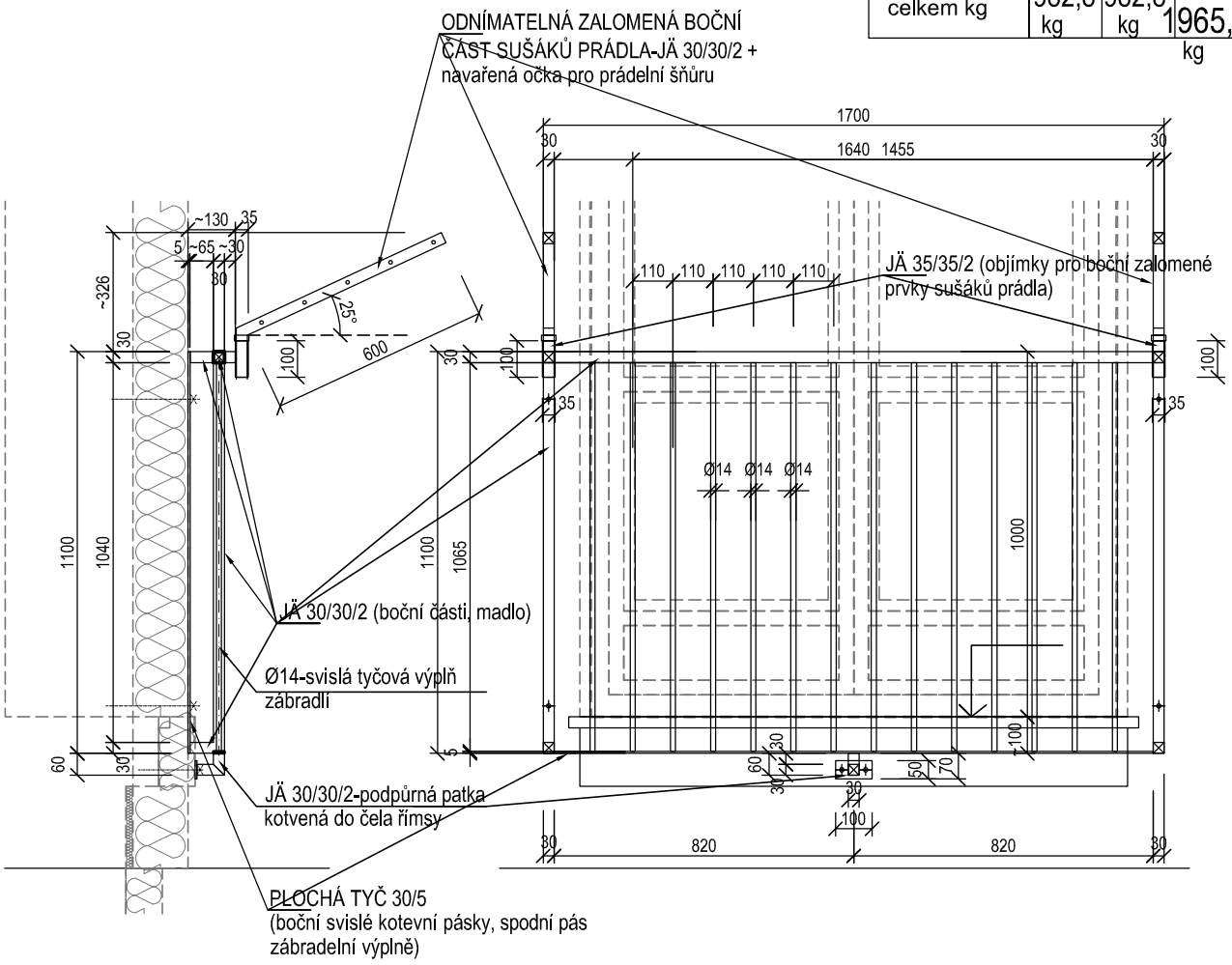

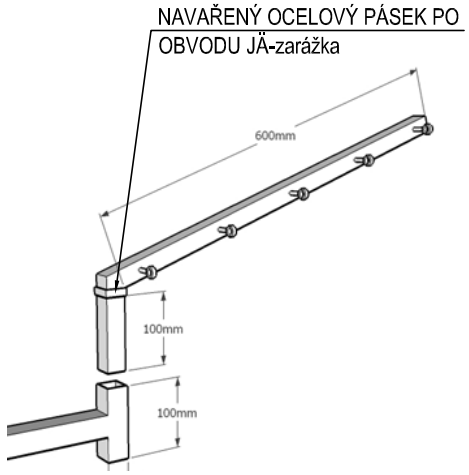

MATERIÁL:
- -PLNÁ TYČ KRUHOVÉHO PRŮŘEZU Ø14 MM
  - -svislá zábradelní výplň
- -PLOCHÁ TYČ 30/5
  - -spodní pás zábradelní výplně
  - -boční svislé kotevní pásy bočních částí zábradlí
- -PLOCHÁ TYČ 50/5-100
  - -kotevní deska podpůrné střední patky
- -JÄ 30/30/2
  - -horní madlo + boční části tvaru C zábradlí
  - -odnímatelné zalomené boční části sušáků prádla
  - -střední kotevní patka zábradlí
- -JÄ 35/35/2-100 mm
  - -svislý profil pro zasunutí zalomených bočních částí sušáků prádla
- -PLASTOVÉ ZÁTKY PRO UKONČENÍ=UZAVŘENÍ JÄ PROFILŮ

KOTVENÍ: - CHEMICKÉ KOTVY, ZÁVITOVÁ TYČ DN12, UZAVŘENÉ MATICE S PODLOŽKAMI

POVRCH. ÚPRAVA: ŽÁROVÝ POZINK+PRÁŠKOVÁ BARVA
-KOMAXIT (RAL VIZ BAREVNÉ ŘEŠENÍ FASÁDY)

PŘEDPOKLÁDANÁ HMOTNOST 1 SESTAVY ZÁBRADLÍ: 54,6 KG

POZNÁMKA:
- PŘED VÝROBOU NUTNO ZAMĚŘIT SKUTEČNOU VELIKOST KAŽDÉHO BALKÓNU PO ZATEPLENÍ PŘÍMO NA STAVBĚ
- SCHÉMA NENAHRAZUJE DÍLENSKOU DOKUMENTACI!

PŘED VÝROBOU ZÁMEČNICKÉHO VÝROBKU JE NUTNÉ, ABY DODAVATEL SESTAVY PŘEDLOŽIL INVESTOROVI A PROJEKTANTOVI ZPRACOVANOU DÍLENSKOU DOKUMENTACI ZÁBRADLÍ K ODSOUHLASENÍ. BEZ ODSOUHLASENÍ PROJEKTANTEM A INVESTOREM NESMÍ BÝT ZAPOČATA VÝROBA !!

- ZÁBRADLÍ, VČ. OSAZENÍ, MUSÍ ODPOVÍDAT POŽADAVKŮM ČSN 47 3305!!!

"Z" ZÁMEČNICKÉ VÝROBKY

OZN.	SCHÉMA	POPIS	byt.dům Vrchlic. 912-914	byt.dům Vrchlic. 918-920	Σ
2 / Z		rozměr okna (~900/550, ~750/500)	24 ks	27 ks	51 ks
			206,4 kg	232,2 kg	438,6 kg

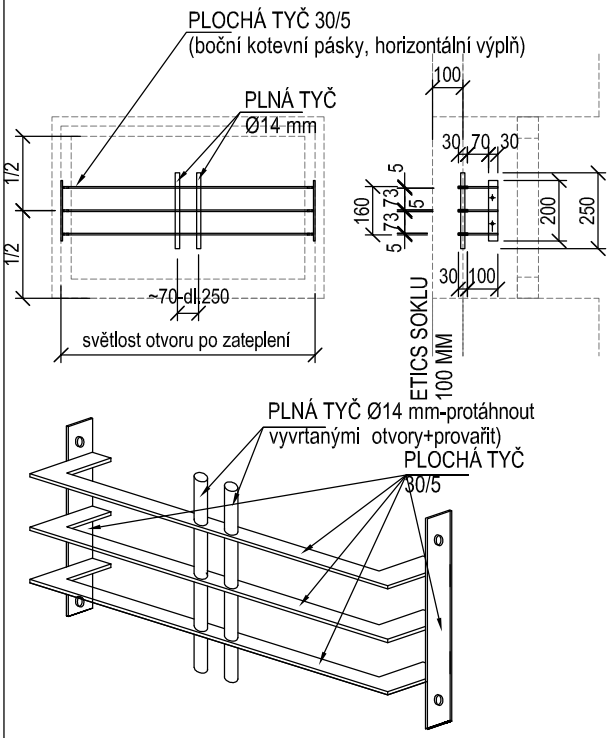

OCELOVÁ OKENNÍ MŘÍŽ

MATERIÁL: - PLNÁ TYČ KRUHOVÉHO PRŮŘEZU Ø14 MM
-svislá distanční výplň
- PLOCHÁ TYČ 30/5
-boční kotev. pásky
-horizontální výplň-tvar U

KOTVENÍ: - CHEMICKÉ KOTVY, ZÁVITOVÁ TYČ DN12,
- UZAVŘENÉ MATICE S PODLOŽKAMI

POVRCH. ÚPRAVA: ŽÁROVÝ POZINK+PRÁŠKOVÁ BARVA
-KOMAXIT (RAL VIZ BAREVNÉ ŘEŠENÍ FASÁDY)

PŘEDPOKLÁDANÁ HMOTNOST 1 MŘÍŽE: 8,6 KG

POZNÁMKA:
- PŘED VÝROBOU NUTNO ZAMĚŘIT SKUTEČNOU VELIKOST OKENNÍCH OTVORŮ PO ZATEPLENÍ PŘÍMO NA STAVBĚ
- TOTO SCHÉMA NENAHRAZUJE DÍLENSKOU DOKUMENTACI!

	byt.dům Vrchlic. 912-914	byt.dům Vrchlic. 918-920	Σ
3 / Z	9 ks	8 ks	17 ks

KOTVICÍ BOD ZÁCHYTNÉHO A ZÁDRŽNÉHO SYSTÉMU KOTVENÝ KE STŘEŠNÍM KROKVÍM

KOTVICÍ BOD DO DŘEVĚNÉ KROKVE, EV.DO DŘEVĚNÉHO BEDNĚNÍ

MATERIÁL: NEREZOVÁ OCEL
TVAROVÉ ŘEŠENÍ: VIZ SCHÉMA
KOTVENÍ: -DLE TP DODANÉHO ZABEZPEČOVACÍHO SYSTÉMU (PŘEDNOSTNĚ KOTVIT DO STŘEŠNÍCH KROKVÍ
-PROSTUP STŘEŠNÍ KRYTINOU VODOTĚSNĚ UTĚSNIT! (-možno použít i systémové střešní průchodky pro antény a pod.)