"AL" HLINÍKOVÉ VÝROBKY

OZN.	SCHÉMA	POPIS	BD ŠTEFÁNIK. 905-907	Σ bm, ks, m²
1 AL		ČÁSTEČNĚ PROSKLENÉ VSTUPNÍ HLINÍKOVÉDVOUKŘÍDLOVÉ DVEŘE S ASYMETRICKÝMI, DOVNITŘ OTVÍRAVÝMI KŘÍDLY A VSAZENÝMI LISTOVNÍMI SCHRÁNKAMI	3 ks	**3** ks

POHLED Z **VENKOVNÍ** STRANY

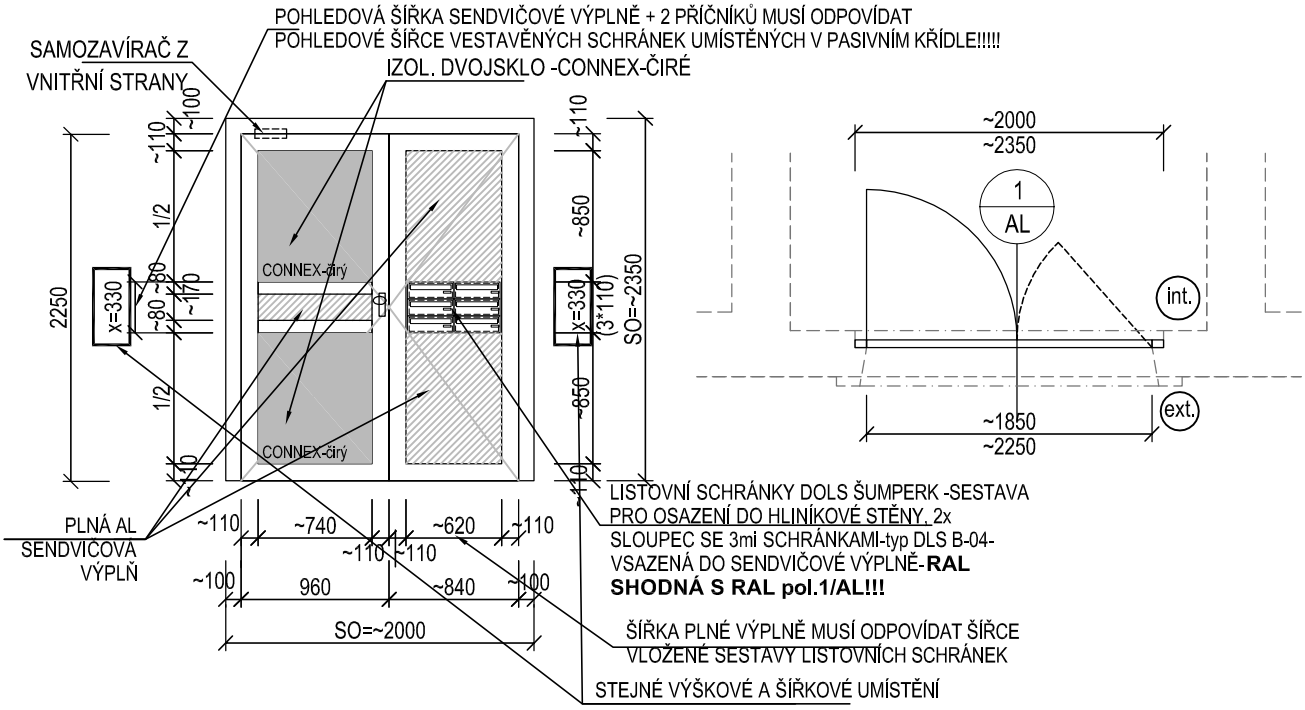

STAVEBNÍ OTVOR: ~2000x~2350 mm (nutno zaměřit na místě)
SVĚTOST AKTIVNÍHO KŘÍDLA DVEŘÍ:~960x~2250 mm, ~840x~2250 (PASIVNÍ KŘÍDLO)
ČLENĚNÍ: VIZ SCHÉMA
OTVÍRÁNÍ: DOVNITŘ OTVÍRAVÉ,PRAVÉ (AKTIVNÍ KŘÍDLO)
MATERIÁL: AL PROFILY S PŘERUŠOVANÝM TEP.MOSTEM, SYSTÉM NAPŘ. REYNOLDS, VČ.RÁMOVÉ ZÁRUBNĚ
NEPRŮHLEDNÁ VÝPLŇ: SENDVIČOVÁ TEPELNĚ IZOLAČNÍ HLINÍKOVÁ VÝPLŇ - RAL 8017
ZASKLENÍ: BEZPEČNOSTNÍ IZOLAČNÍ DVOJSKLO CONNEX, U=1,0 W/M2K, Rw=32 dB
ZÁRUBEŇ:HLINÍKOVÁ RÁMOVÁ, SOUČÁST DODÁVKY DVEŘÍ
KOVÁNÍ: -KOULExKLIKA
-SAMOZAVÍRAČ
-ZÁMEK ELEKTRICKÝ(NAPOJENÍ NA DOMOFONY!-DOPOJENÍ SOUČÁST DODÁVKY DVEŘNÍ VÝPLNĚ)
-ZÁMEK S PANIKOVOU FUNKCÍ DLE ZPRÁVY PBŘS (DVEŘE MUSÍ JÍT Z VNITŘNÍ STRANY OTEVŘÍT I PŘI PŘÍPADNÉM UZAMČENÍ)
-DVEŘNÍ ZÁVĚSY
-DVEŘNÍ TĚSNĚNÍ KŘÍDLA
-DVEŘNÍ KARTÁČE-PRAHY DVEŘNÍHO KŘÍDLA
-SCHRÁNKY VSAZENÉ DO HLINÍKOVÉ SENDVIČOVÉ VÝPLNĚ PASIVNÍHO KŘÍDLnapř. typ DLS B-04 DOLS ŠUMPERK-6 ks (SESTAVA2x3KS) + ČELNÍ VÝPLŇ
POVRCHOVÁ ÚPRAVA:VYPALOVACÍ PRÁŠKOVÁ BARVA- ODSTÍN RAL VIZ BAREVNÉ ŘEŠENÍ!
(- dveřní výplně vč. sestavy schránek - RAL 8017-TMAVĚ HNĚDÁ
DOPLŇKY - SOUČÁST DODÁVKY DVEŘNÍ VÝPLNĚ:
interiér: - OKENNÍ PLASTOVÁ DILATAČNÍ ZAČIŠŤOVACÍ APU LIŠTA PO 3 STRANÁCH DVEŘNÍHO RÁMU (VE STYKU S OMÍTKOU OSTĚNÍ)
- PAROTĚSNÁ OKENNÍ PÁSKA (FÓLIE) PO OBVODU VÝPLNĚ EV. UNIVERZÁLNÍ PÁSKA
exteriér: - OKENNÍ PLASTOVÁ DILATAČNÍ ZAČIŠŤOVACÍ APU LIŠTA SE SKELNOU TKANINOU PO 3 STRANÁCH DVEŘNÍHO RÁMU (VE STYKU S OMÍTKOU OSTĚNÍ)
- PAROPROPUSTNÁ OKENNÍ PÁSKA (FÓLIE) PO OBVODU VÝPLNĚ EV. UNIVERZÁLNÍ PÁSKA
POZNÁMKA:
PŘED VÝROBOU DVEŘNÍ HLINÍKOVÉ VÝPLNĚ JE NUTNÉ OVĚŘIT VELIKOST STAVEBNÍHO OTVORU PŘÍMO NA STAVBĚ
-VELIKOST KAŽDÉHO OTVORU ZAMĚŘIT PŘED VÝROBOU DVEŘÍ A PO PROVEDENÍ ŽULOVÉHO OBKLADU STUPNĚ
-UMÍSTĚNÍ DVEŘNÍ VÝPLNĚ V OSTĚNÍ TAK, ABY ŠLO I PASIVNÍ KŘÍDLO SE VSAZENÝMI SCHRÁNKAMI OTEVŘÍT NA 90° !!!!

"AL" HLINÍKOVÉ VÝROBKY

OZN.	SCHÉMA	POPIS	BD ŠTEFÁNIK. 905-907	Σ bm, ks, m²
			1 ks	1 ks

ČÁSTEČNĚ PROSKLENÉ VSTUPNÍ HLINÍKOVÉ DVEŘE S RÁMOVOU ZÁRUBNÍ, DOVNITŘ OTVÍRAVÉ

2 / AL

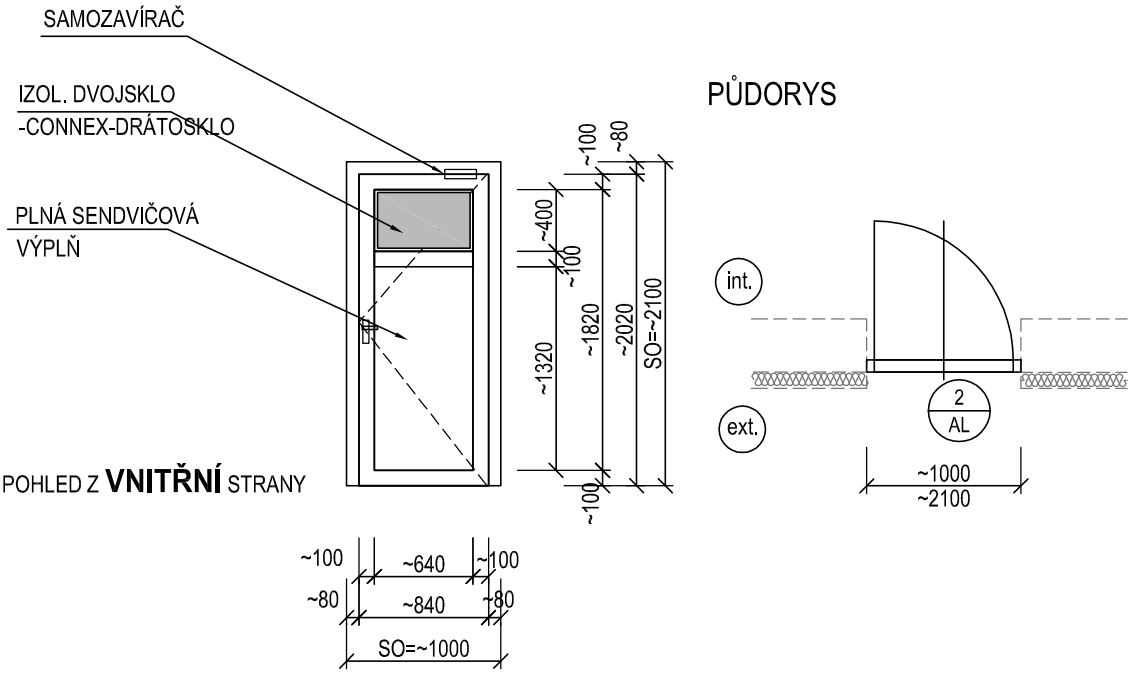

STAVEBNÍ OTVOR: ~1000x~2100 mm (nutno zaměřit na místě až po provedení stavebních úprav ve vstupu)
SVĚTOST DVEŘÍ:~840x~2020 mm
ČLENĚNÍ: VIZ SCHÉMA
OTVÍRÁNÍ: DOVNITŘ OTVÍRAVÉ,PRAVÉ
MATERIÁL: AL PROFILY S PŘERUŠOVANÝM TEP.MOSTEM, SYSTÉM NAPŘ. REYNOLDS, VČ.RÁMOVÉ ZÁRUBNĚ
NEPRŮHLEDNÁ VÝPLŇ: SENDVIČOVÁ T.I. VÝPLŇ
ZASKLENÍ: IZOLAČNÍ DVOJSKLO-DRÁTOSKLO, U=1,0 W/M2K, Rw=32 dB
ZÁRUBEŇ:HLINÍKOVÁ RÁMOVÁ
KOVÁNÍ: -KOULExKLIKA
-SAMOZAVÍRAČ
-ZÁMEK S PANIKOVOU FUNKCÍ DLE ZPRÁVY PBŘS (DVEŘE MUSÍ JÍT Z VNITŘNÍ STRANY OTEVŘÍT I PŘI PŘÍPADNÉM UZAMČENÍ)
-DVEŘNÍ ZÁVĚSY
-DVEŘNÍ TĚSNĚNÍ KŘÍDLA
-DVEŘNÍ KARTÁČE-PRAHY DVEŘNÍHO KŘÍDLA
POVRCHOVÁ ÚPRAVA: VYPALOVACÍ PRÁŠKOVÁ BARVA- ODSTÍN RAL VIZ BAREVNÉ ŘEŠENÍ -(RAL 8017)!
DOPLŇKY - SOUČÁST DODÁVKY OKNA:
interiér: - OKENNÍ PLASTOVÁ DILATAČNÍ ZAČIŠŤOVACÍ APU LIŠTA PO 3 STRANÁCH DVEŘNÍHO RÁMU (VE STYKU S OMÍTKOU OSTĚNÍ)
- PAROTĚSNÁ OKENNÍ PÁSKA (FÓLIE) PO OBVODU VÝPLNĚ EV. UNIVERZÁLNÍ PÁSKA
exteriér: - OKENNÍ PLASTOVÁ DILATAČNÍ ZAČIŠŤOVACÍ APU LIŠTA SE SKELNOU TKANINOU PO 3 STRANÁCH DVEŘNÍHO RÁMU (VE STYKU S OMÍTKOU OSTĚNÍ)
- PAROPROPUSTNÁ OKENNÍ PÁSKA (FÓLIE) PO OBVODU VÝPLNĚ EV. UNIVERZÁLNÍ PÁSKA

POZNÁMKA:
- VÝKRES NENAHRAZUJE DÍLENSKOU DOKUMENTACI!
- PŘED VÝROBOU DVEŘNÍ HLINÍKOVÉ VÝPLNĚ JE NUTNÉ OVĚŘIT VELIKOST STAVEBNÍHO OTVORU PŘÍMO NA STAVBĚ

"AL" HLINÍKOVÉ VÝROBKY

OZN.	SCHÉMA	POPIS	BD ŠTEFÁNIK. 905-907	Σ bm, ks, m²
3 AL		HLINÍKOVÉ BALKÓNOVÉ ZÁBRADLÍ ZE SVAŘOVANÝCH AL-PROFILŮ	6 ks	**6** ks
3* AL			6 ks	**6** ks

HMOTNOST 1 ks zábradlí ~66,70 kg
HMOTNOST CELKEM (pro 12 ks zábradlí) ~800,40kg

BEZPEČNOSTNÍ MLÉČNÉ SKLO 1 ks zábradlí ~4,9 m2
BEZPEČNOSTNÍ MLÉČNÉ SKLO CELKEM (pro 12 ks zábradlí) ~58,8 m2
BEZPEČNOSTNÍ BAREVNÉ SKLO 1 ks zábradlí ~1,2 m2
BEZPEČNOSTNÍ BAREVNÉ SKLO CELKEM (pro 12 ks zábradlí) ~14,4 m2

3 AL

3* AL

ČELNÍ POHLED

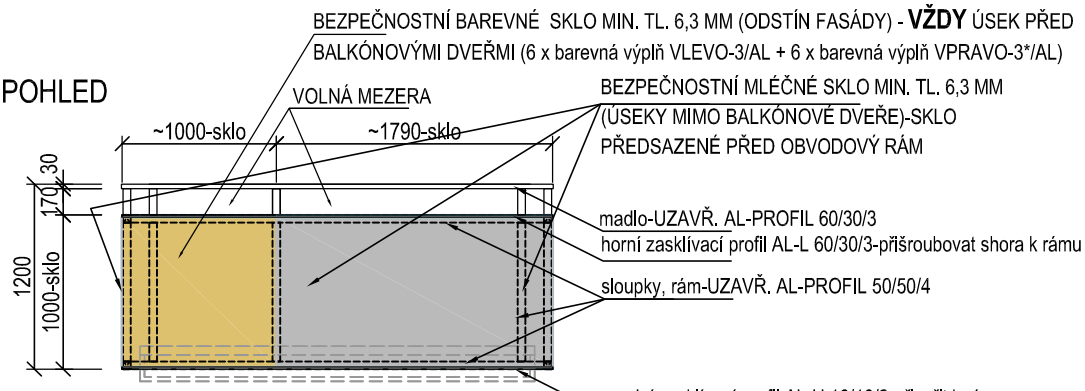

PŮDORYS

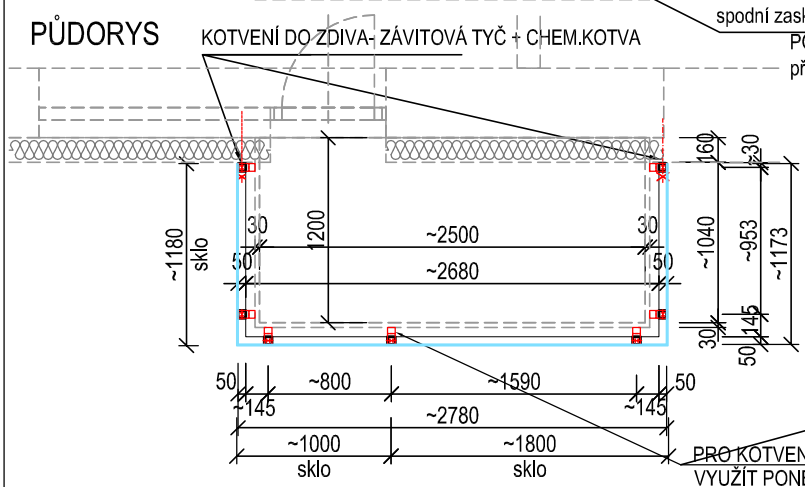

POŽADOVANÉ ŘEŠENÍ KOTVENÍ SKLENĚNÝCH VÝPLNÍ (sklo předsadit-nevkládat do obvod.rámu!)-ilustrační foto-viz.E.Beneše 1065

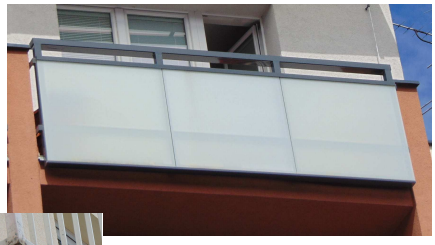

PRO KOTVENÍ NOVÉHO RÁMU PŘEDSAZENÉHO ZÁBRADLÍ JE MOŽNÉ VYUŽÍT PONECHANÉ STÁVAJÍCÍ KOTVY V ČELECH BALKÓNOVÉ DESKY, PŘÍPADNĚ NOVÉ SYSTÉMOVÉ KOTVENÍ DO ČEL BALKÓNŮ

- MATERIÁL: - UZAVŘENÉ (50/50/4-sloupky,rám, 60/30/3-madlo) A OTEVŘENÉ (U10/10/2 -spodní zasklívací profil, L60/30/3-horní zasklívací profil) HLINÍKOVÉ PROFILY S TL. STĚNY MIN. 4 MM
- POVRCH. ÚPRAVA: - VYPALOVACÍ PRÁŠKOVÁ BARVA-KOMAXIT (RAL DLE VÝKRESU POHLEDŮ) -(RAL 8017)
- ROZMĚR: - VIZ SCHÉMA (NUTNO ZAMĚŘIT ŠÍŘKU KAŽDÉHO BALKÓNU PO ZATEPLENÍ PŘÍMO NA STAVBĚ) - cca 2560x1070 mm (ZÁBRADLÍ cca 2800x1180 mm)
(HORNÍ HRANA ZÁBRADLÍ MUSÍ BÝT OSAZENA DO VÝŠKY DLE ČSN 74 3305-min.1050 MM nad nejvyšší bod podlahy balkónu)
- KOTVENÍ: - BOKY: KOTVICÍ PRVKY DLE DISPOZIC VÝROBCE BALKÓNOVÉHO ZÁBRADLÍ (OCEL. HMOŽDINKY, CHEM. KOTVY a pod.)
- SPODNÍ ČÁST: - POČET KONZOL: MIN. 7 KS BOČNÍCH KOTVICÍCH PRVKŮ-např. SPODNÍ PODPŮRNÉ PATKY 7ks/1 ZÁBRADLÍ ev. KOTVENÍ DLE VÝROBNÍ DOKUMENTACE ZÁBRADLÍ - KOTVENÍ DO ČELA BALKÓNOVÉ DESKY
- SPOJE - SVAŘOVANÉ SPOJE, ŠROUBOVANÉ SPOJE (MOŽNOST VYUŽITÍ PONECHANÉHO KOTVENÍ STÁVAJÍCÍHO ZÁBRADLÍ)
- VÝPLŇ ZÁBRADLÍ : BEZPEČNOSTNÍ SKLO min.tl.6,3 mm -MLÉČNÉ+BAREVNÉ (DLE BARVY FASÁDY),VČ. PODKLADNÍCH PÁSEK A ZASKLÍVACÍCH AL-LIŠT URČENÝCH PRO ZASUNUTÍ SKLA PŘED NOSNÝ RÁM ZÁBRADLÍ (VHODNÉ SYSTÉMOVÉ ŘEŠENÍ A UCHYCENÍ VÝPLNĚ)

BAREVNÉ POLE UMÍSTĚNÉ VŽDY PŘED BALKÓNOVÝMI DVEŘMI!!! (DLE VÝKRESU BAREVNÉHO ŘEŠENÍ FASÁDY)

poznámka:
- PŘED VÝROBOU NUTNO ZAMĚŘIT PŘESNÉ ROZMĚRY BALKÓNŮ NA STAVBĚ.
- VÝKRES NENAHRAZUJE DÍLENSKOU DOKUMENTACI!
- PŘED VÝROBOU JE NUTNÉ ZPRACOVANOU DÍLENSKOU DOKUMENTACI ODSOUHLASIT INVESTOREM A PROJEKTANTEM.

BEZ ODSOUHLASENÉ VÝROBNÍ DOKUMENTACE NESMÍ BÝT ZAPOČATO S VÝROBOU!!!!
OSAZENÉ ZÁBRADLÍ MUSÍ ODPOVÍDAT POŽADAVKŮM ČSN 74 3305!!!

"AL" HLINÍKOVÉ VÝROBKY

OZN.	SCHÉMA	POPIS	BD ŠTEFÁNIK 905-907	Σ bm, ks, m²
		OKENNÍ SKLÁPĚCÍ POLOHOVATELNÝ SUŠÁK (6 poloh)-např. bagio.cz	18 ks	18 ks

4
AL

POLOHOVATELNÝ SUŠÁK NA OKNO - 6 poloh s madlem bez vrtání
DÉLKA SUŠÁKU: DLE ŠÍŘKY OKNA (cca1350 MM)-DLE ZAMĚŘENÍ NA MÍSTĚ
POČET: - 1 SUŠÁK/1 BYT
VLASTNOSTI: - POLOAUTOMATICKÉ OVLÁDÁNÍ SUŠÍCÍ ČÁSTI SUŠÁKU
- VÝŠKOVĚ NASTAVITELNÁ SUŠÍCÍ ČÁST DO 6TI UŽIVATELSKÝCH POLOH S NOSNOSTÍ PŘEVYŠUJÍCÍ 100 KG
MATERIÁL: - NOSNÝ ALU PROFIL
– PVC KRYT S ÚV STABILIZACÍ O SÍLE STĚNY 2 MM
– POLOHOVACÍ NEREZOVÝ INTUITIVNÍ POLOAUTOMATICKÝ KLOUB 6 V 1
– PŘITAHOVACÍ MADLO SUŠÍCÍ ČÁSTI BEZ VYKLOPENÍ SE Z OKNA VEN
– OTOČNÁ DOTAHOVACÍ TYČ NASTAVENÉ POLOHY SUŠÍCÍ ČÁSTI
– SUŠÍCÍ ČÁST OSAZENA NEREZOVÝMI OČKY A POUZDREM PRO KONCE ŠŇŮR + ŠŇŮRY
POVRCHOVÁ ÚPRAVA: PRÁŠKOVÁ VYPALOVACÍ BARVA+ Al-PROFIL
POZNÁMKA:
TYP SUŠÁKU MUSÍ PŘED DODÁVKOU ODSOUHLASIT INVESTOR NA ZÁKLADĚ PŘEDLOŽENÉHO VZORKU DODAVATELEM STAVBY!!!!

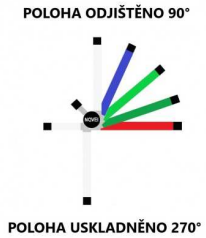

poznámka:
- PŘED VÝROBOU NUTNO ZAMĚŘIT PŘESNÉ ROZMĚRY VYTIPOVANÝCH OKEN NA STAVBĚ.
- ROZMÍSTĚNÍ A POČTY SUŠÁKŮ PRÁDLA UPŘESNÍ INVESTOR PŘED OBJEDNÁNÍM, A TO NA ZÁKLADĚ VÝZVY DODAVATELE STAVBY!