"AL" HLINÍKOVÉ VÝROBKY

OZN.	SCHÉMA	POPIS		1.NP	2.NP	3.NP	4.NP	Σ
			-	1	-	-		1

1
AL

HLINÍKOVÉ VSTUPNÍ DVOUKŘÍDLOVÉ DVEŘE S ASYMETRICKÝMI, VEN OTVÍRAVÝMI KŘÍDLY A SKLÁPĚCÍM NADSVĚTLÍKEM

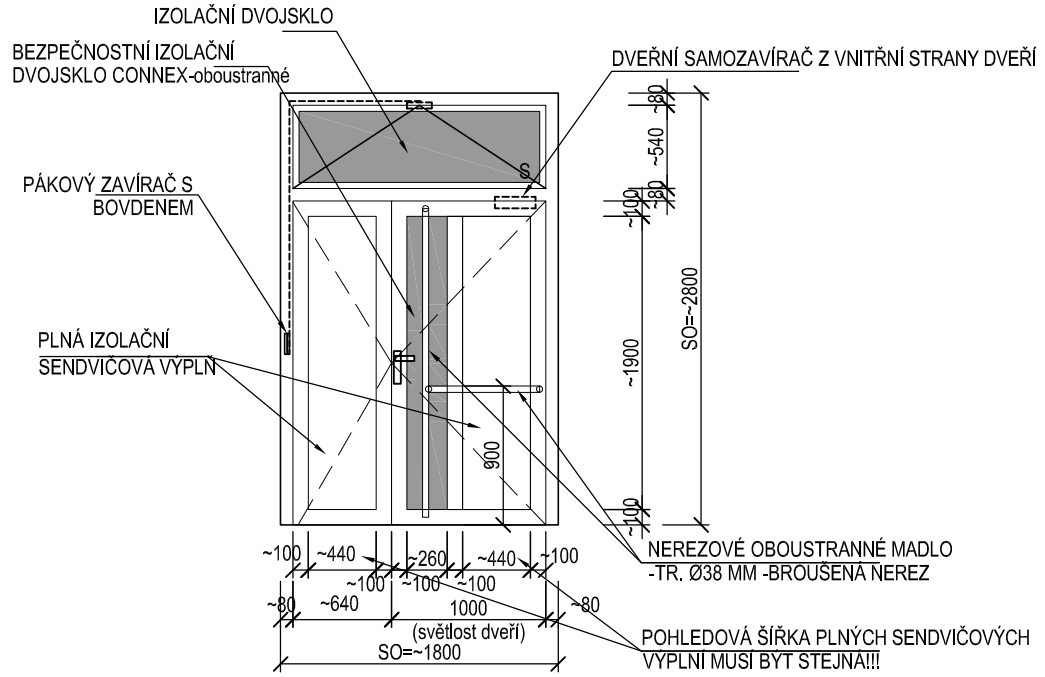

POHLED Z EXTERIÉRU

STAVEBNÍ OTVOR: ~1800x~2800 mm (nutno zaměřit na místě)
SVĚTLOST AKTIVNÍHO DVEŘNÍHO KŘÍDLA:~950-1000x~2100 mm
ČLENĚNÍ: VIZ SCHÉMA
OTVÍRÁNÍ KŘÍDLA: AKTIVNÍ PRAVÉ,VEN OTVÍRAVÉ
MATERIÁL: AL PROFILY S PŘERUŠOVANÝM TEP.MOSTEM (SYSTÉM), VČ.RÁMOVÉ ZÁRUBNĚ
ZASKLENÍ: DVEŘNÍ KŘÍDLO - BEZPEČNOSTNÍ IZOLAČNÍ DVOJSKLO CONNEX, U=1,0 W/M2K, Rw=32 dB -ČIRÉ, TEPLÝ RÁMEČEK
- NEPRŮHLEDNÁ VÝPLŇ: SENDVIČOVÁ TEPELNĚ IZOLAČNÍ HLINÍKOVÁ VÝPLŇ
DVEŘNÍ NADSVĚTLÍK: IZOLAČNÍ DVOJSKLO , U=1,0 W/M2K, Rw=32 dB -ČIRÉ, TEPLÝ RÁMEČEK
ZÁRUBEŇ:HLINÍKOVÁ RÁMOVÁ, SOUČÁST DODÁVKY DVEŘÍ
KOVÁNÍ: DVEŘNÍ KŘÍDLA:
-MADLO(svislé + vodorovné-OBOUSTRANNÉ)+KLIKA(KOULE)xKLIKA (MADLO Ø38 MM-KARTÁČOVANÁ NEREZ NA CELOU VÝŠKU A ŠÍŘKU AKTIVNÍHO DVEŘNÍHO KŘÍDLA (NE OBLOUKOVÉ KRÁTKÉ MADLO!!!!)-NUTNO POTVRDIT UŽIVATELEM (INVESTOREM)
- ZÁMEK S PANIKOVOU FUNKCÍ -MOŽNOST OTEVŘENÍ DVEŘÍ Z VNITŘNÍ STRANY I PŘI UZAMČENÍ DVEŘÍ!!!!
- SAMOZAVÍRAČ
- STAVĚČE DVEŘÍ
-STAVITELNÉ DVEŘNÍ ZÁVĚSY
-DVEŘNÍ TĚSNĚNÍ KŘÍDLA
-DVEŘNÍ KARTÁČE-PRAHY DVEŘNÍHO KŘÍDLA
SKLÁPĚCÍ NADSVĚTLÍK:
- CELOOBVODOVÉ KOVÁNÍ
- PÁKOVÝ ZAVÍRAČ SKLÁPĚCÍHO KŘÍDLA S BOVDENEM
POVRCHOVÁ ÚPRAVA:VYPALOVACÍ PRÁŠKOVÁ BARVA- ODSTÍN RAL 7016 (anthracit grey)-ODSTÍN RAL POTVRDÍ INVESTOR PŘED VÝROBOU!
DOPLŇKY - SOUČÁST DODÁVKY DVEŘÍ:
interiér: - OKENNÍ PLASTOVÁ DILATAČNÍ ZAČIŠŤOVACÍ APU LIŠTA PO 3 STRANÁCH DVŘNÍHO RÁMU (VE STYKU S OMÍTKOU OSTĚNÍ)
- PAROTĚSNÁ OKENNÍ PÁSKA (FÓLIE) PO OBVODU VÝPLNĚ EV. UNIVERZÁLNÍ PÁSKA
exteriér: KRYCÍ PLASTOVÁ L-LIŠTA PRO PŘEKRYTÍ MONTÁŽNÍ SPÁRY-ATYPICKÉ ŘEŠENÍ BEZ MOŽNOSTI VENKOVNÍ OMÍTKY!!!!

POZNÁMKA:
- VÝKRES NENAHRAZUJE DÍLENSKOU DOKUMENTACI!
- PŘED VÝROBOU HLINÍKOVÉ VÝPLNĚ JE NUTNÉ, ABY DODAVATEL SESTAVY PŘEDLOŽIL INVESTOROVI A PROJEKTANTOVI ZPRACOVANOU DÍLENSKOU DOKUMENTACI STĚNY K ODSOUHLASENÍ. BEZ ODSOUHLASENÍ PROJEKTANTEM A INVESTOREM NESMÍ BÝT ZAPOČATA VÝROBA!!!!!
- PŘED VÝROBOU NUTNO ZAMĚŘIT PŘESNÉ ROZMĚRY OTVORU NA STAVBĚ!
- ODSTÍN RAL MUSÍ POTVRDIT INVESTOR PŘED ZADÁNÍM STĚNY DO VÝROBY NA ZÁKLADĚ VÝZVY DODAVATELE STAVBY!

"AL" HLINÍKOVÉ VÝROBKY

OZN.	SCHÉMA	POPIS		1.NP	2.NP	3.NP	4.NP	Σ
2/AL			-	1	-	-		1

HLINÍKOVÉ JEDNOKŘÍDLOVÉ VSTUPNÍ DVEŘE VEN OTVÍRAVÉ S PEVNÝM NADSVĚTLÍKEM

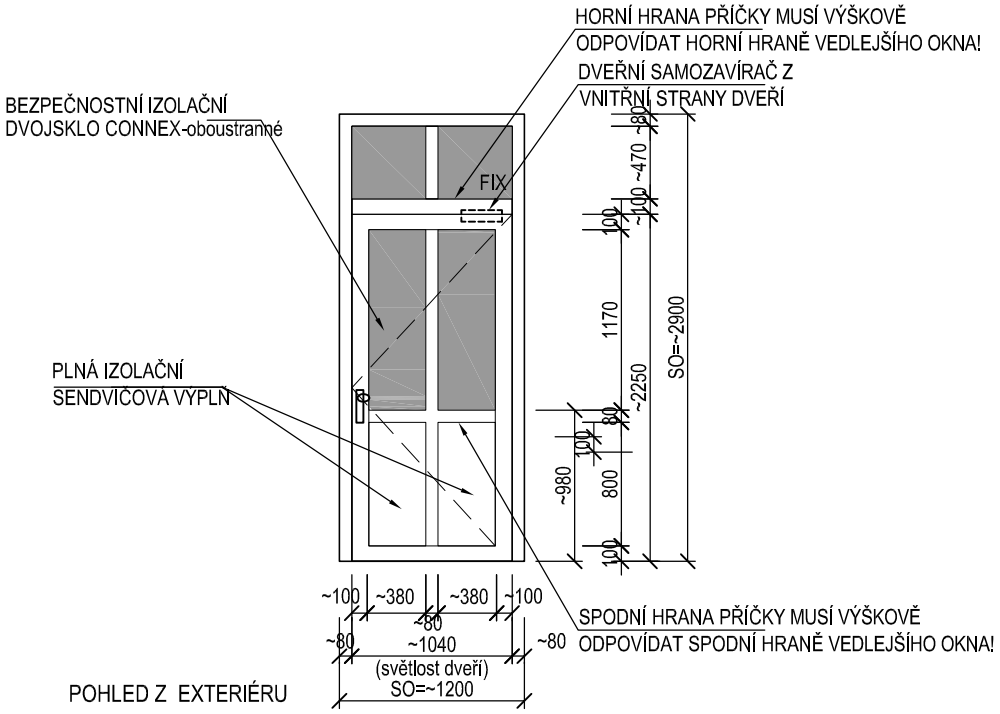

STAVEBNÍ OTVOR: ~1200x~2900 mm (nutno zaměřit na místě)
SVĚTLOST DVEŘNÍHO KŘÍDLA:~1040x~2250 mm
ČLENĚNÍ: VIZ SCHÉMA
OTVÍRÁNÍ KŘÍDLA: PRAVÉ,VEN OTVÍRAVÉ
MATERIÁL: AL PROFILY S PŘERUŠOVANÝM TEP.MOSTEM (SYSTÉM), VČ.RÁMOVÉ ZÁRUBNĚ
ZASKLENÍ: DVEŘNÍ KŘÍDLO - BEZPEČNOSTNÍ IZOLAČNÍ DVOJSKLO CONNEX, U=1,0 W/M2K, Rw=32 dB -ČIRÉ, TEPLÝ RÁMEČEK
- NEPRŮHLEDNÁ VÝPLŇ: SENDVIČOVÁ TEPELNĚ IZOLAČNÍ HLINÍKOVÁ VÝPLŇ
DVEŘNÍ NADSVĚTLÍK: IZOLAČNÍ DVOJSKLO-ČIRÉ , U=1,0 W/M2K, Rw=32 dB -ČIRÉ, TEPLÝ RÁMEČEK
ZÁRUBEŇ:HLINÍKOVÁ RÁMOVÁ, SOUČÁST DODÁVKY DVEŘÍ
KOVÁNÍ: DVEŘNÍ KŘÍDLA:
- KOULExKLIKA
- ZÁMEK S PANIKOVOU FUNKCÍ -MOŽNOST OTEVŘENÍ DVEŘÍ Z VNITŘNÍ STRANY I PŘI UZAMČENÍ DVEŘÍ!!!!
- SAMOZAVÍRAČ
- STAVĚČ DVEŘÍ
-STAVITELNÉ DVEŘNÍ ZÁVĚSY
-DVEŘNÍ TĚSNĚNÍ KŘÍDLA
-DVEŘNÍ KARTÁČE-PRÁH DVEŘNÍHO KŘÍDLA
POVRCHOVÁ ÚPRAVA:VYPALOVACÍ PRÁŠKOVÁ BARVA- ODSTÍN RAL 9010 (pure white)-ODSTÍN RAL POTVRDÍ INVESTOR PŘED VÝROBOU!
DOPLŇKY - SOUČÁST DODÁVKY DVEŘÍ:
interiér: - OKENNÍ PLASTOVÁ DILATAČNÍ ZAČIŠŤOVACÍ APU LIŠTA PO 3 STRANÁCH DVEŘNÍHO RÁMU (VE STYKU S OMÍTKOU OSTĚNÍ)
- PAROTĚSNÁ OKENNÍ PÁSKA (FÓLIE) PO OBVODU VÝPLNĚ EV. UNIVERZÁLNÍ PÁSKA
exteriér: KRYCÍ PLASTOVÁ L-LIŠTA PRO PŘEKRYTÍ MONTÁŽNÍ SPÁRY-ATYPICKÉ ŘEŠENÍ BEZ MOŽNOSTI VENKOVNÍ OMÍTKY!!!!

POZNÁMKA:
- VÝKRES NENAHRAZUJE DÍLENSKOU DOKUMENTACI!
- PŘED VÝROBOU HLINÍKOVÉ VÝPLNĚ JE NUTNÉ, ABY DODAVATEL SESTAVY PŘEDLOŽIL INVESTOROVI A PROJEKTANTOVI ZPRACOVANOU DÍLENSKOU DOKUMENTACI STĚNY K ODSOUHLASENÍ. BEZ ODSOUHLASENÍ PROJEKTANTEM A INVESTOREM NESMÍ BÝT ZAPOČATA VÝROBA!!!!!
- PŘED VÝROBOU NUTNO ZAMĚŘIT PŘESNÉ ROZMĚRY OTVORU NA STAVBĚ!

"AL" HLINÍKOVÉ VÝROBKY

OZN.	SCHÉMA	POPIS		1.NP	2.NP	3.NP	4.NP	Σ
3/AL			-	1	-	-		1

HLINÍKOVÉ VSTUPNÍ DVOUKŘÍDLOVÉ DVEŘE S ASYMETRICKÝMI, VEN OTVÍRAVÝMI KŘÍDLY A PEVNÝM NADSVĚTLÍKEM

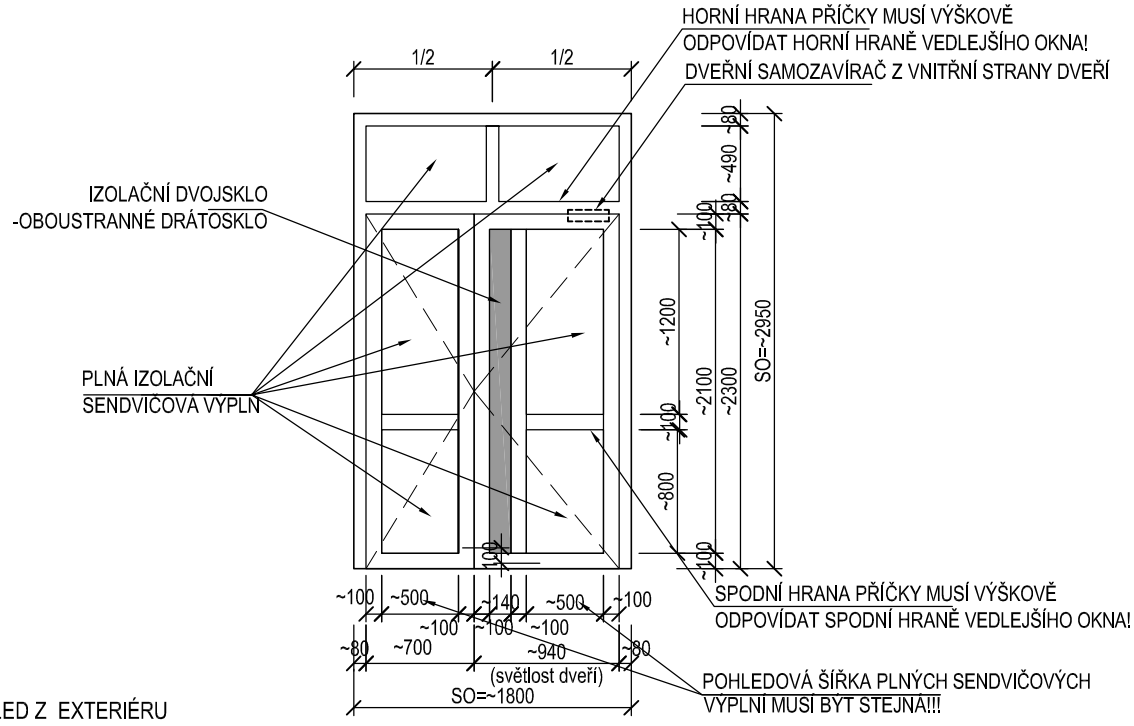

POHLED Z EXTERIÉRU

STAVEBNÍ OTVOR: ~1800x~2950 mm (nutno zaměřit na místě)
SVĚTLOST AKTIVNÍHO DVEŘNÍHO KŘÍDLA:~940x~2100 mm
ČLENĚNÍ: VIZ SCHÉMA
OTVÍRÁNÍ KŘÍDLA: AKTIVNÍ PRAVÉ,VEN OTVÍRAVÉ
MATERIÁL: AL PROFILY S PŘERUŠOVANÝM TEP.MOSTEM (SYSTÉM), VČ.RÁMOVÉ ZÁRUBNĚ
ZASKLENÍ: DVEŘNÍ KŘÍDLO - IZOLAČNÍ DVOJSKLO -OBOUSTRANNÉ DRÁTOSKLO, U=1,0 W/M2K, Rw=32 dB , TEPLÝ RÁMEČEK
- NEPRŮHLEDNÁ VÝPLŇ: SENDVIČOVÁ TEPELNĚ IZOLAČNÍ HLINÍKOVÁ VÝPLŇ
DVEŘNÍ NADSVĚTLÍK: SENDVIČOVÁ TEPELNĚ IZOLAČNÍ HLINÍKOVÁ VÝPLŇ
ZÁRUBEŇ:HLINÍKOVÁ RÁMOVÁ, SOUČÁST DODÁVKY DVEŘÍ
KOVÁNÍ: DVEŘNÍ KŘÍDLA:
-KOULExKLIKA-NUTNO POTVRDIT UŽIVATELEM (INVESTOREM)
- BEZPEČNOSTNÍ ZÁMEK
- SAMOZAVÍRAČ
- STAVĚČE DVEŘÍ
-STAVITELNÉ DVEŘNÍ ZÁVĚSY
-DVEŘNÍ TĚSNĚNÍ KŘÍDLA
-DVEŘNÍ KARTÁČE-PRAHY DVEŘNÍHO KŘÍDLA
POVRCHOVÁ ÚPRAVA:VYPALOVACÍ PRÁŠKOVÁ BARVA- ODSTÍN RAL 9010 (pure white)-ODSTÍN RAL POTVRDÍ INVESTOR PŘED VÝROBOU
!DOPLŇKY - SOUČÁST DODÁVKY DVEŘÍ:
interiér: - OKENNÍ PLASTOVÁ DILATAČNÍ ZAČIŠŤOVACÍ APU LIŠTA PO 3 STRANÁCH DVŘNÍHO RÁMU (VE STYKU S OMÍTKOU OSTĚNÍ)
- PAROTĚSNÁ OKENNÍ PÁSKA (FÓLIE) PO OBVODU VÝPLNĚ EV. UNIVERZÁLNÍ PÁSKA
exteriér: KRYCÍ PLASTOVÁ L-LIŠTA PRO PŘEKRYTÍ MONTÁŽNÍ SPÁRY-ATYPICKÉ ŘEŠENÍ BEZ MOŽNOSTI VENKOVNÍ OMÍTKY!!!!

POZNÁMKA:
- VÝKRES NENAHRAZUJE DÍLENSKOU DOKUMENTACI!
- PŘED VÝROBOU HLINÍKOVÉ VÝPLNĚ JE NUTNÉ, ABY DODAVATEL SESTAVY PŘEDLOŽIL INVESTOROVI A PROJEKTANTOVI ZPRACOVANOU DÍLENSKOU DOKUMENTACI STĚNY K ODSOUHLASENÍ. BEZ ODSOUHLASENÍ PROJEKTANTEM A INVESTOREM NESMÍ BÝT ZAPOČATA VÝROBA!!!!!
- PŘED VÝROBOU NUTNO ZAMĚŘIT PŘESNÉ ROZMĚRY OTVORU NA STAVBĚ!

"AL" HLINÍKOVÉ VÝROBKY

OZN.	SCHÉMA	POPIS		1.NP	2.NP	3.NP	4.NP	Σ
4/AL		NEOBSAZENO						
5/AL		VNITŘNÍ HLINÍKOVÉ JEDNOKŘÍDLOVÉ VSTUPNÍ DVEŘE	-	1	-	-		1

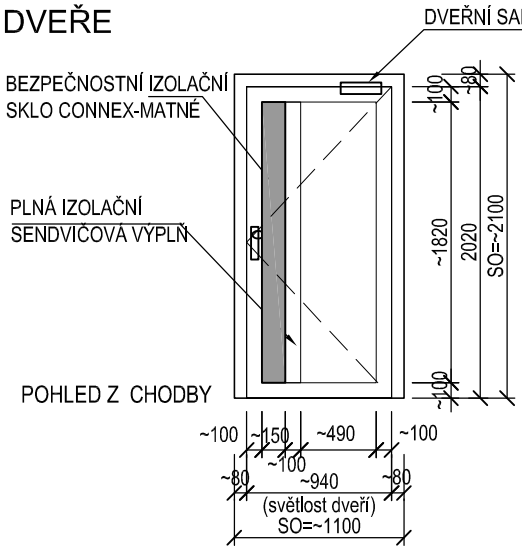

STAVEBNÍ OTVOR: ~1100x~2100 mm (nutno zaměřit na místě)
SVĚTLOST DVEŘNÍHO KŘÍDLA:~940x~2020 mm
ČLENĚNÍ: VIZ SCHÉMA
OTVÍRÁNÍ KŘÍDLA: PRAVÉ
MATERIÁL: AL PROFILY, VČ.RÁMOVÉ ZÁRUBNĚ
ZASKLENÍ: - BEZPEČNOSTNÍ IZOLAČNÍ SKLO CONNEX 3+0,8+3-MAT,
- NEPRŮHLEDNÁ VÝPLŇ: SENDVIČOVÁ TEPELNĚ IZOLAČNÍ HLINÍKOVÁ VÝPLŇ
ZÁRUBEŇ:HLINÍKOVÁ RÁMOVÁ, SOUČÁST DODÁVKY DVEŘÍ
KOVÁNÍ: - KOULExKLIKA
- ZÁMEK S PANIKOVOU FUNKCÍ -MOŽNOST OTEVŘENÍ DVEŘÍ Z VNITŘNÍ STRANY I PŘI UZAMČENÍ DVEŘÍ!!!!
- SAMOZAVÍRAČ
- STAVĚČ DVEŘÍ
-STAVITELNÉ DVEŘNÍ ZÁVĚSY
-DVEŘNÍ TĚSNĚNÍ KŘÍDLA
-DVEŘNÍ KARTÁČE-PRÁH DVEŘNÍHO KŘÍDLA
POVRCHOVÁ ÚPRAVA:VYPALOVACÍ PRÁŠKOVÁ BARVA- ODSTÍN RAL 9010 (pure white
DOPLŇKY - SOUČÁST DODÁVKY DVEŘÍ:
- OKENNÍ PLASTOVÁ DILATAČNÍ ZAČIŠŤOVACÍ APU LIŠTA PO 3 STRANÁCH DVEŘNÍHO RÁMU (VE STYKU S OMÍTKOU OSTĚNÍ)

POZNÁMKA:
- VÝKRES NENAHRAZUJE DÍLENSKOU DOKUMENTACI!
- PŘED VÝROBOU HLINÍKOVÉ VÝPLNĚ JE NUTNÉ, ABY DODAVATEL SESTAVY PŘEDLOŽIL INVESTOROVI A PROJEKTANTOVI ZPRACOVANOU DÍLENSKOU DOKUMENTACI STĚNY K ODSOUHLASENÍ. BEZ ODSOUHLASENÍ PROJEKTANTEM A INVESTOREM NESMÍ BÝT ZAPOČATA VÝROBA!!!!!
- PŘED VÝROBOU NUTNO ZAMĚŘIT PŘESNÉ ROZMĚRY OTVORU NA STAVBĚ!

- O VÝROBĚ POL. 5/AL ROZHODNE INVESTOR NA ZÁKLADĚ VÝZVY DODAVATELE STAVBY. BEZ POTVRZENÍ INVESTORA NEVYRÁBĚT!!